25PLC

LISTE DE PIÈCES

ÉQUIPEMENT COMMERCIAL SWISSH

6060 Metropolitan E., Suite 200 Montreal,
QC H1S 1A9

www.swissh.com

Tel : 514-524-6005
Ligne sans frais : 1-888-794-7749
Fax : 514-524-3305

info@swissh.com

VUE AVANT

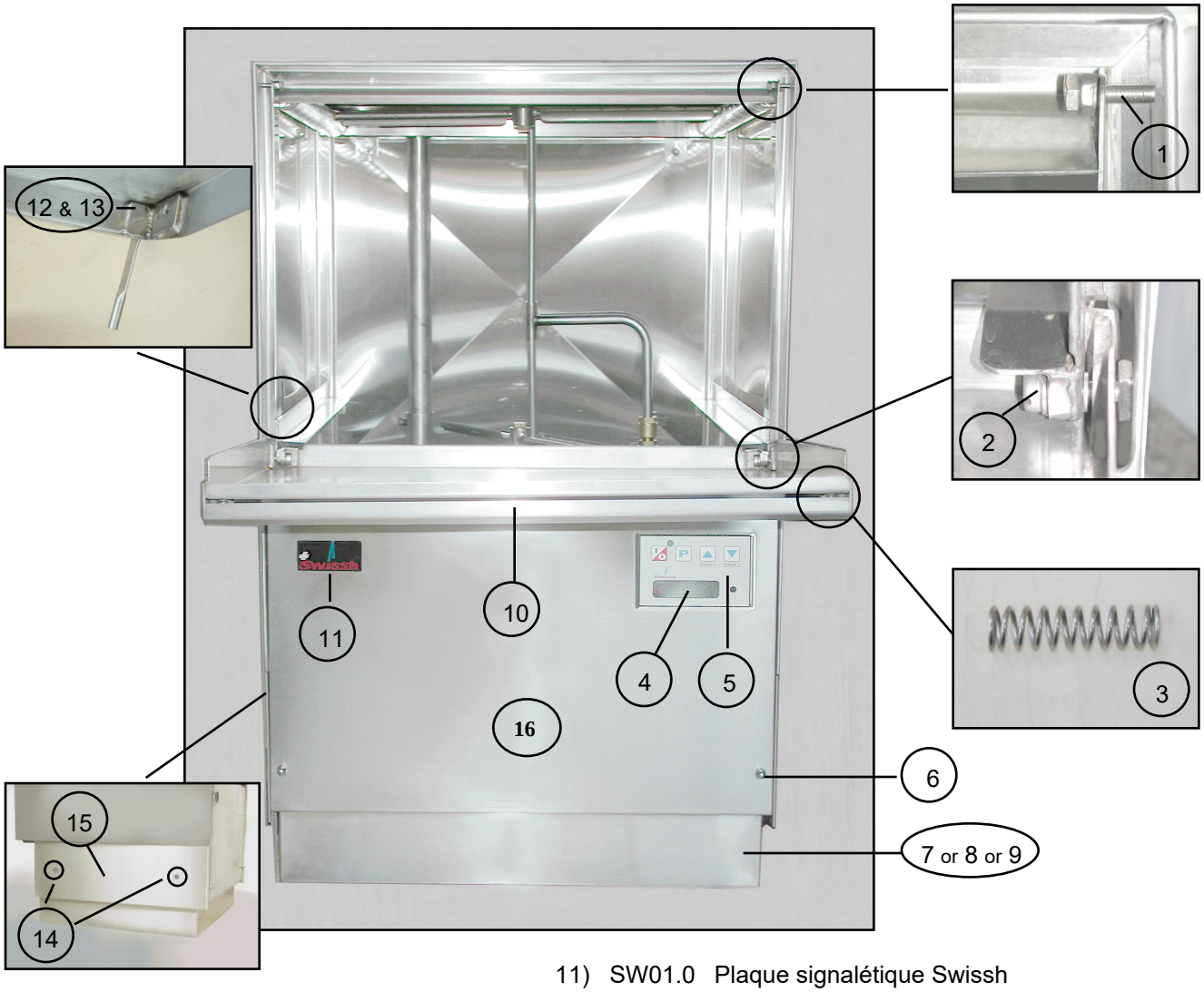

1) GP59.0 Vis de verrouillage de porte M6 25i
2) GP60.0 Boulon de charnière M8 25i
3) GP56.0 Ressort de porte 8.5 / 30mm 25i
4) SW01.6 Panneau avant transparent pour fenêtre
5) SW01.01 Membrane électronique 2002
6) SW01.4 Écrou à tête bombée M6
7) GP00.1 Base supplémentaire 0mm 25i
8) GP00.2 Ajouter sur socle 100mm 25i
9) GP00.3 Ajouter sur socle 150mm 25i
10) GP58.0 Poignée de porte 25 Series
11) SW01.0 Plaque signalétique Swissh
12) SW05.1 Tube d'interrupteur de porte S / S 25i; assy
13) SW05.2 Aimant pour SW 05.1
14) SW01.5 Vis à tête plate M4 pour panneau latéral
15) GP00.4 Panneau latéral 25
16) SW01.1 Panneau avant
Pour le remplacement de la porte des instructions 25PLC :
2 x GP59.0 Vis de serrure de porte (M6)
2 x GP60.0 Boulons de charnière de porte (M8)

17) GP58.1 Nouvelle porte série 25PLC

ÉQUIPEMENT COMMERCIAL SWISSH
6060 Metropolitan E., Suite 200, Montreal, QC H1S 1A9

Tel: 514-524-6005 / Fax: 514-524-3305 / info@swissh.com

SYSTÈME INTÉRIEUR

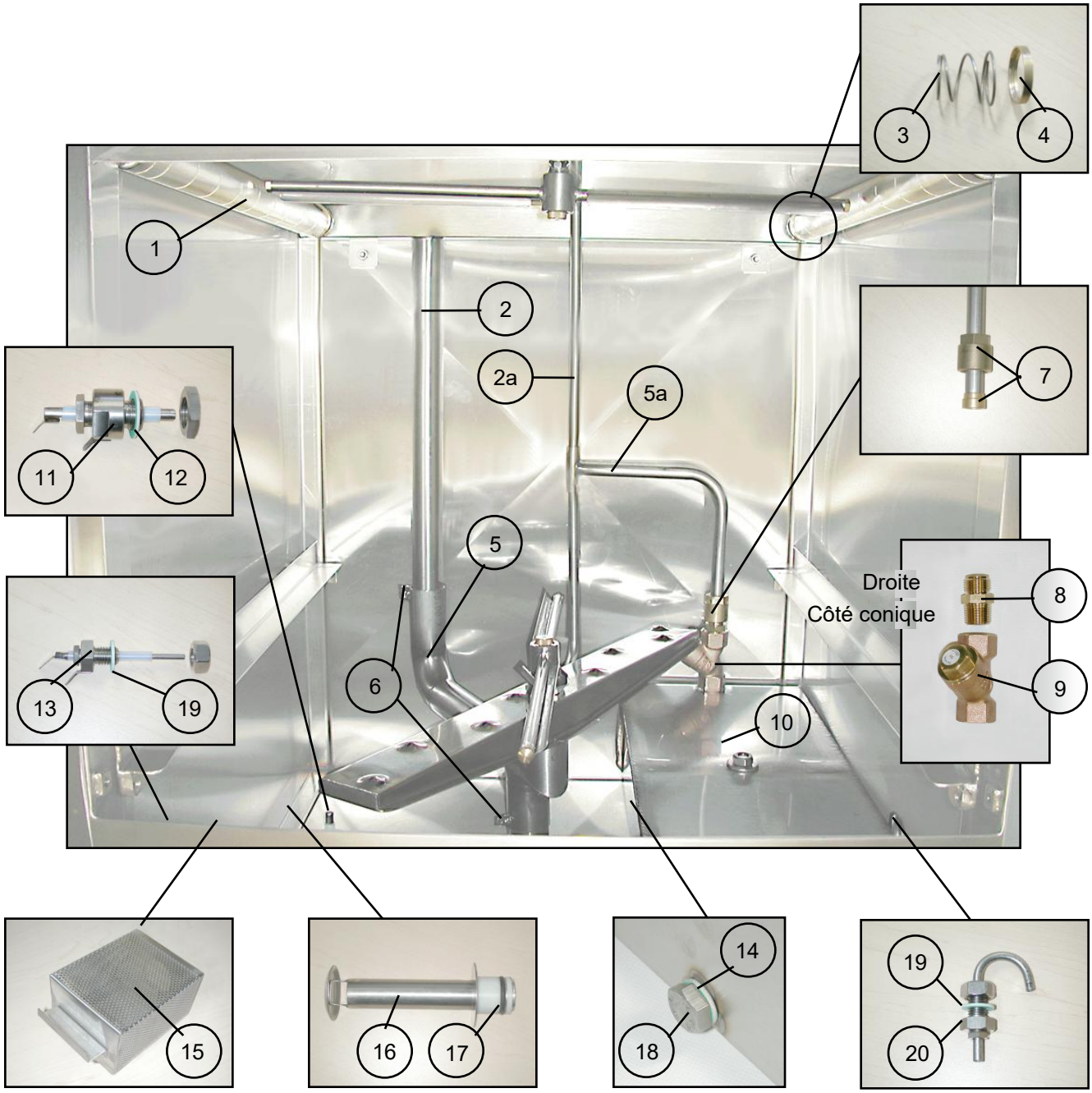

ÉQUIPEMENT COMMERCIAL SWISSH

6060 Metropolitan E., Suite 200, Montreal, QC H1S 1A9

Tel: 514-524-6005 / Fax: 514-524-3305 / info@swissh.com

SYSTÈME INTÉRIEUR

1)	GP44.4	Tube de lavage inox 33mm Système de lavage
2)	GP35.8	supérieur P25
2a)	GP35.4	Système de rinçage supérieur P25
3)	GP44.2	Ressort conique pour tuyau de lavage
4)	GP44.3	Anneau de retenue de ressort en laiton
5)	GP35.7	Système de lavage inférieur P25
5a)	GP35.3	Système de rinçage inférieur P25
6)	GP35.71	Vis hexagonale S / S M6x12
7)	GP19.0	Sortie chaudière Serto 2 pcs 14-1/2”
8)	GP35.01	Adaptateur Serto conique 1/2”
9)	GP35.0	Booster de sortie de crépine 25i
10)	GP25.0	Booster 25i (voir remplacement du booster / tamis)
11)	GP94.4	Sonde de capteur de mousse; assy
12)	GP94.41	Joint pour sonde à mousse 1 1/4”x 13/16”
13)	GP95.1	Sonde de capteur de niveau d'eau ; assy
14)	GP15.0	Joint“Garlock” 10mm
15)	GP52.0	Filtre pour lave-moteur 25i
16)	GP49.0	Trop-plein avec joint torique 195mm 25i
17)	GP51.0	Joint torique pour trop-plein
18)	SW25.3	Vis de purge Booster M10x16
19)	GP03.0	Joint “Garlock” 1/2”
20)	GP14.6	Injecteur M12x16; assy

ÉQUIPEMENT COMMERCIAL SWISSH
6060 Metropolitan E., Suite 200, Montreal, QC H1S 1A9

Tel: 514-524-6005 / Fax: 514-524-3305 / info@swissh.com

ASSEMBLAGE DU BRAS DE RINÇAGE ET DE LAVAGE

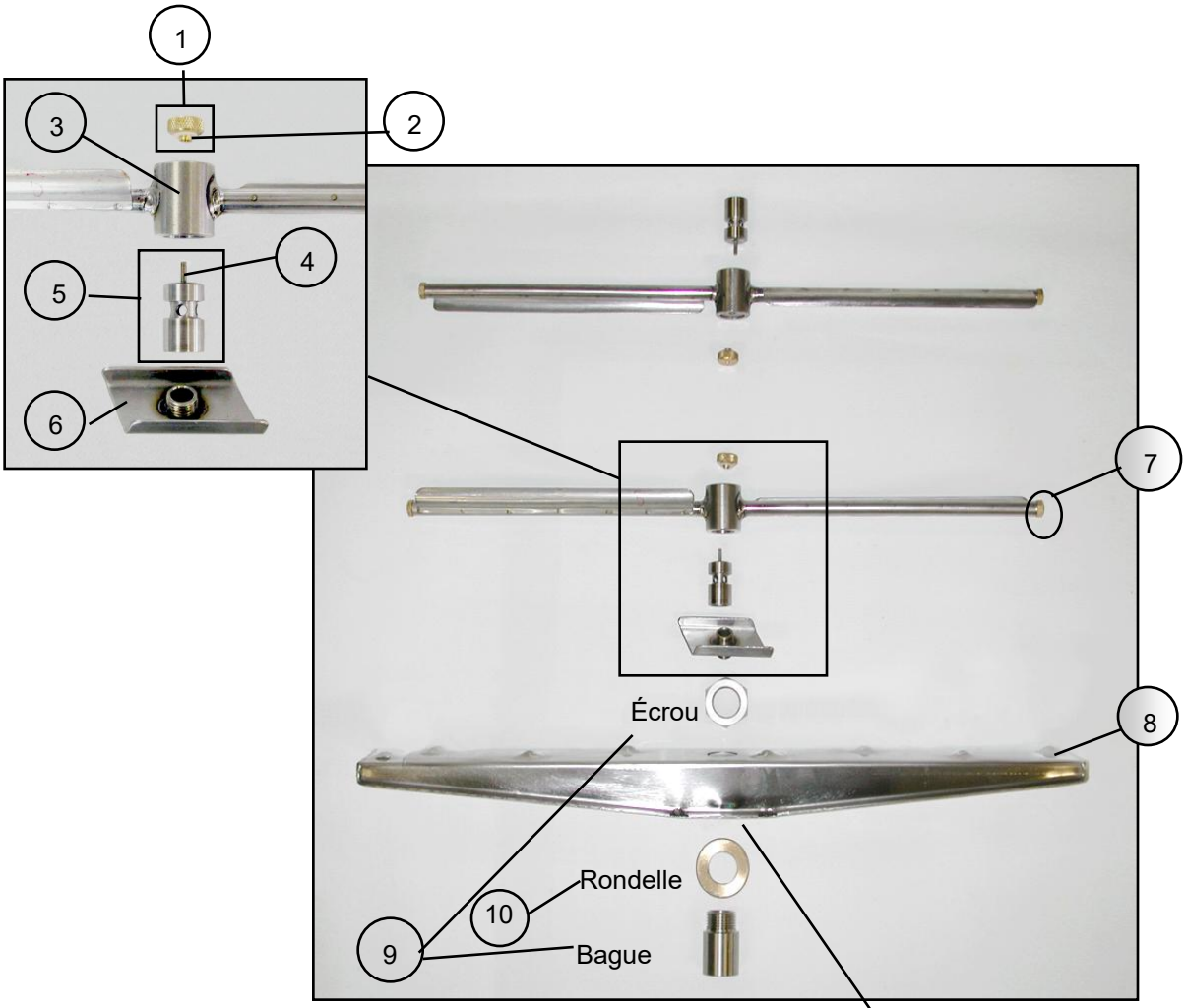

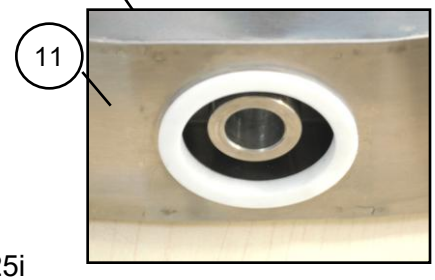

1) GP37.0 Écrou pour bras de rinçage en laiton; assy. (inclut GP37.1)
2) GP37.1 Rondelle en nylon
3) GP39.0 Bras de rinçage 25i et 65i
4) GP37.01 Vis d'axe de rinçage M3x12
5) GP36.1 Essieu de rinçage 25i et 65i; assy. (inclut GP37.01)
6) GP38.2 Plaque de verrouillage inférieure avec mamelon 25i
7) GP41.0 Bras de rinçage à bouchon fileté M9
8) GP45.0 Bras de lavage inox 25i
9) GP42.0 Douille Washarm 25i
10) GP42.01 Machine à laver
11) GP43.9 Bague en nylon washarm

ÉQUIPEMENT COMMERCIAL SWISSH
6060 Metropolitan E., Suite 200, Montreal, QC H1S 1A9

Tel: 514-524-6005 / Fax: 514-524-3305 / info@swissh.com

SURCHAUFFEUR

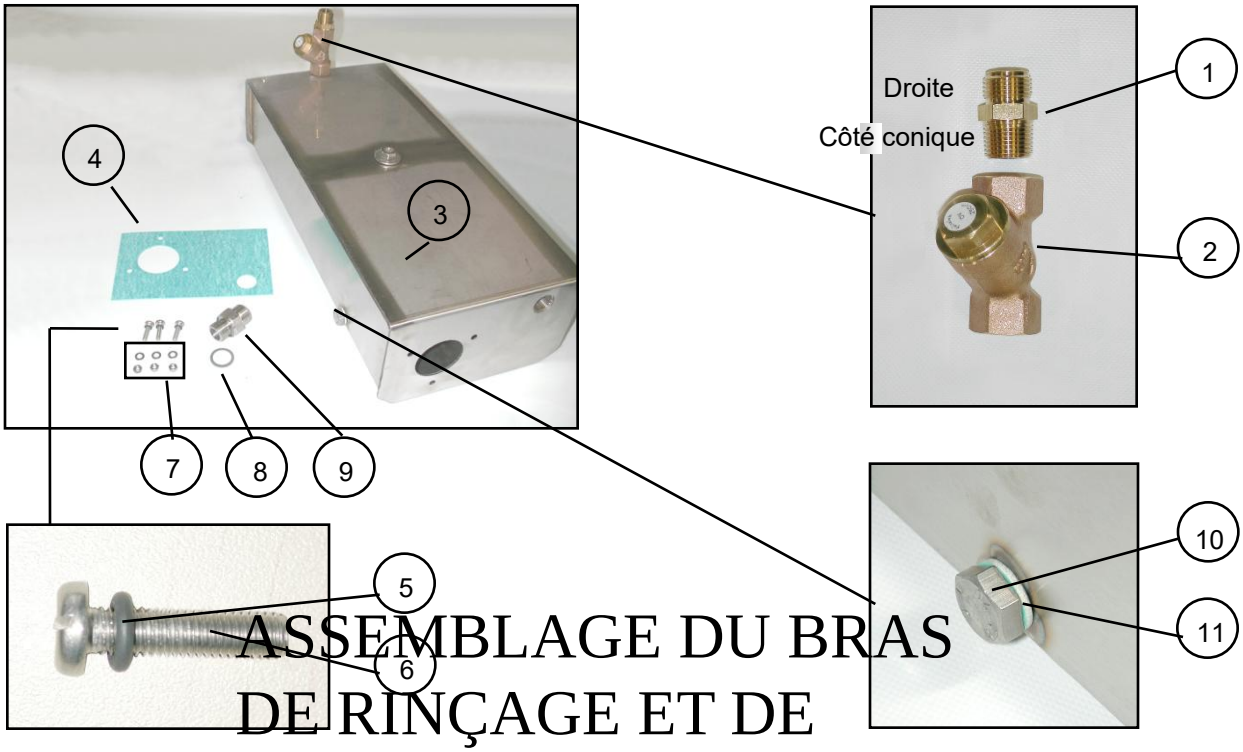

ASSEMBLAGE DU BRAS DE RINÇAGE ET DE LAVAGE

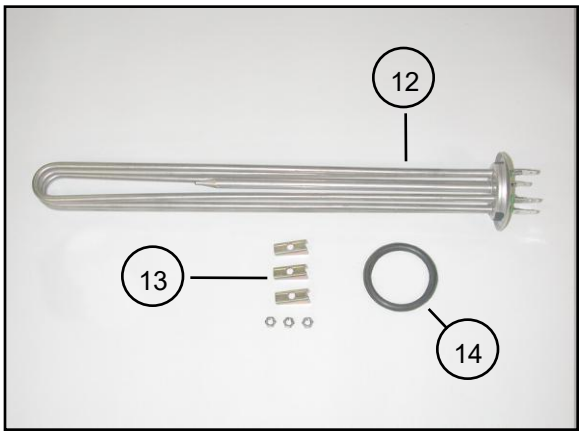

*1) GP35.01 Adaptateur conique Serto 1/2"
*2) GP35.0 Booster de sortie de crépine 25i
3) GP25.0 Booster 25i
*4) GP23.3 Joint “Garlock” 110x175
*5) GP25.2 Joint torique VM-7710103-0006
*6) GP25.1 Vis pour booster M5x20
*7) GP33.1 Écrou hexagonal M5 avec rondelle
*8) GP20.2 Joint torique pour GP 20.1
9) GP20.1 Raccord CNS 1/2" mâle
10) SW25.3 Vis de purge Booster M10x16
*11) GP15.0 Joint “Garlock” 10mm
12) GP31.0 Chauffage “EGO” 220V 6000W
13) GP33.0 Supports de fixation pour "EGO"
*14) GP32.0 Joint torique à chauffage “EGO"
*15) *GP35.35 Kit de remplacement de crépine*
SB20.0 Régulateur de pression compl.

ÉQUIPEMENT COMMERCIAL SWISSH
6060 Metropolitan E., Suite 200, Montreal, QC H1S 1A9

Tel: 514-524-6005 / Fax: 514-524-3305 / info@swissh.com

SYSTÈME DE REMPLISSAGE, DRAINAGE ET POMPE-MOTEUR

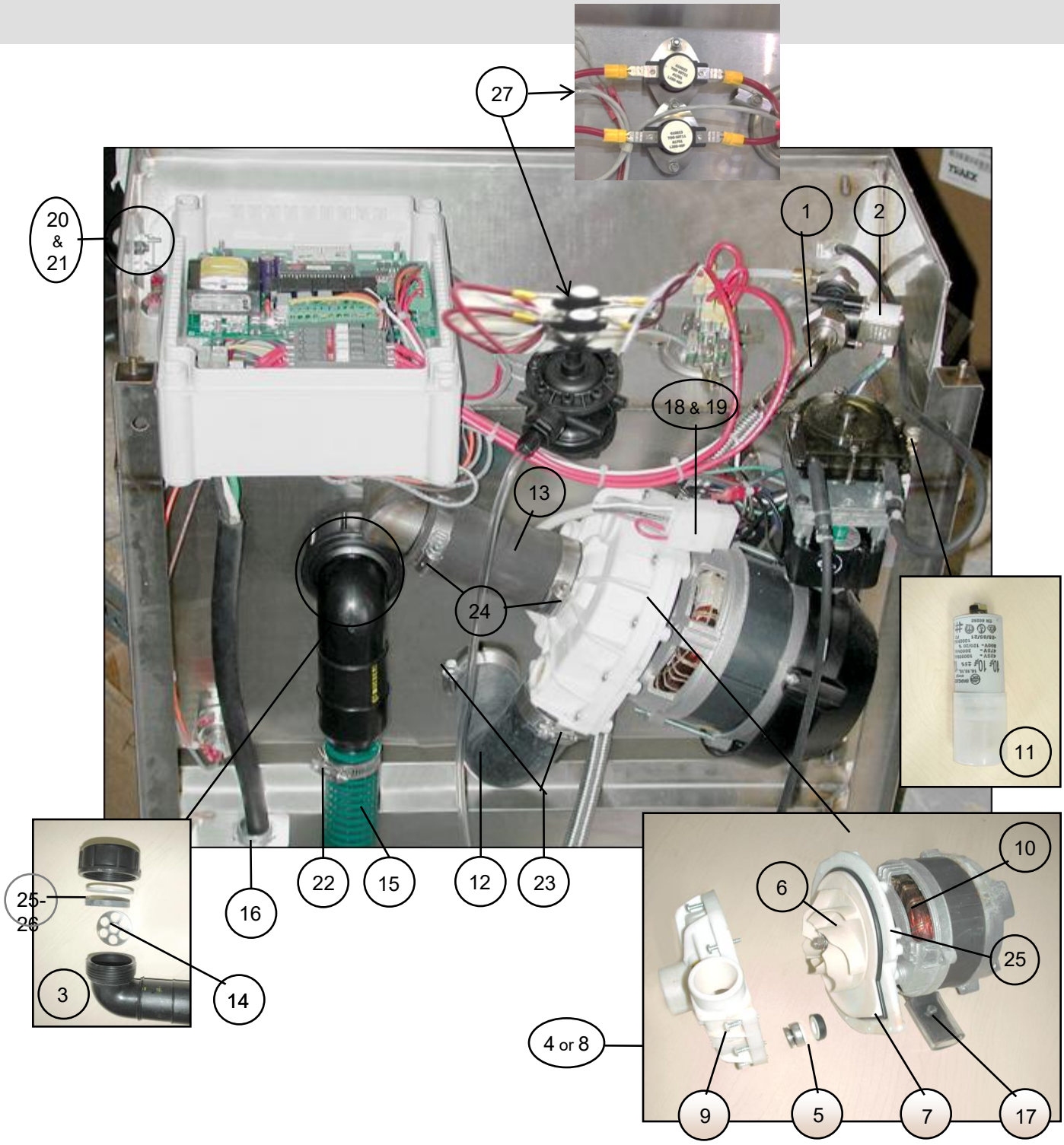

ÉQUIPEMENT COMMERCIAL SWISSH

6060 Metropolitan E., Suite 200, Montreal, QC H1S 1A9

Tel: 514-524-6005 / Fax: 514-524-3305 / info@swissh.com

SYSTÈME DE REMPLISSAGE, DRAINAGE ET POMPE-MOTEUR

1)	GP01.0	Tuyau métallique 1250mm
2)	GP06.11M	Valve simple “Muller”
3)	GP49.2	Drain geberit de réduction
	(GP 81.31	Filtre à disque pour le drainage NON COMPRIS)
4)	GP70.1	Pompe à moteur 25 reconditionnée (l'ancienne pompe à moteur doit être retournée)
5)	GP70.2	Joint d’arbre de pompe 25
6)	GP70.3	Pompe impellor 25
7)	GP70.4	Joint du corps de pompe 25
8)	GP70.5	Swissh 25 pompe/moteur assy. NEW
9)	GP70.61	Corps de pompe FIR 25
10)	GP70.7	Moteur de pompe à roulement à billes 25
11)	GP73.5	Condensateur moteur 10 micro 25
12)	GP76.0	Flexible de pression 25
13)	GP77.0	Tuyau d’entrée de pompe 42mm
14)	GP81.31	Filtre à disque pour drain
15)	GP81.5	1-1/4” Md Pvc solution W Wa
16)	SW02.3	3/4” ssoulagement de tension
17)	SW04.0	Support moteur S / S
18)	SW04.1	Connecteur moteur mâle
	SW04.11	Prise AMP (mâle)
19)	SW04.2	Connecteur moteur femelle
	SW04.21	Prise AMP (femelle)
20)	SW05.3	Interrupteur de porte Reed C&K 30V
21)	SW05.31	Support pour interrupteur reed
22)	SW79.1	Collier de serrage HS-20 14-44mm
23)	SW79.2	Collier de serrage de pompe HS-24 27-51mm
24)	SW80.0	Collier de serrage de pompe HS-28 33-57 mm
25)	GP70.62	Support de pompe FIR 25
26)	GP49.25	Jeu de joints toriques pour drain Geberit
27)	SW96.05	Disque à haute limite

ÉQUIPEMENT COMMERCIAL SWISSH
6060 Metropolitan E., Suite 200, Montreal, QC H1S 1A9

Tel: 514-524-6005 / Fax: 514-524-3305 / info@swissh.com

POMPE DE DRAINAGE (option)

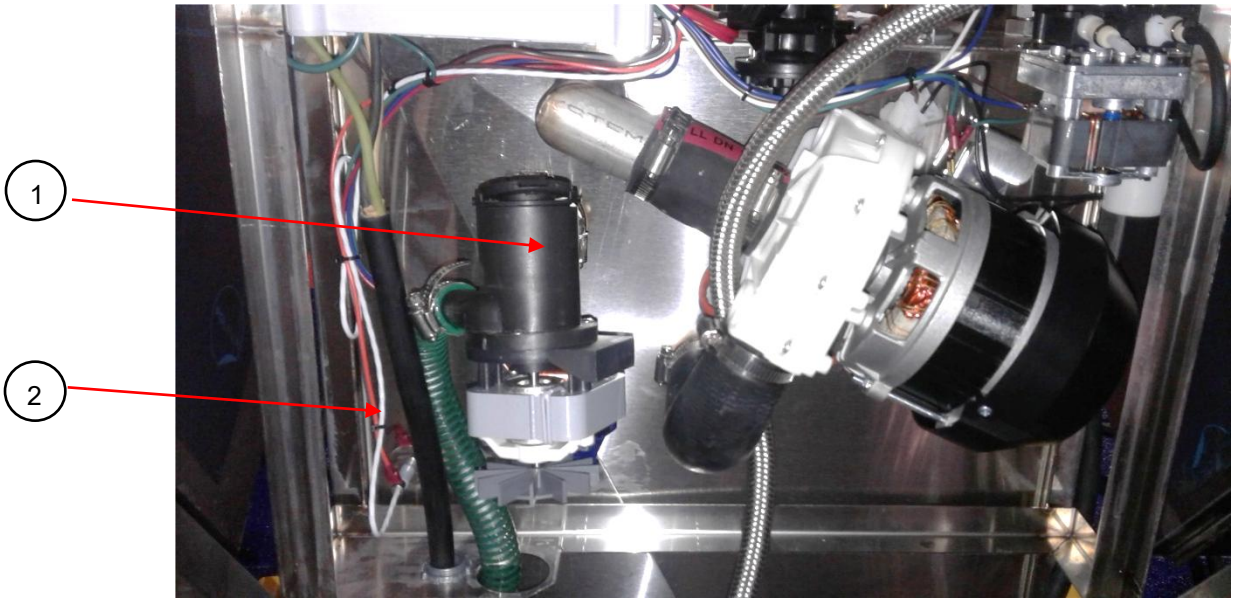

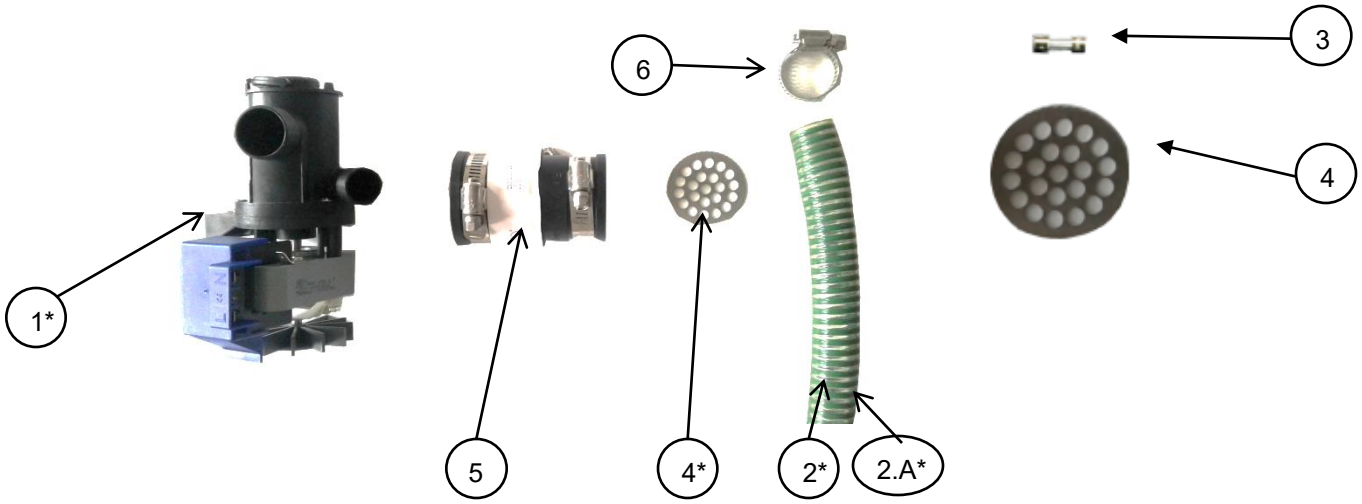

1)	GP81.21	Pompe de drainage
2)	GP81.4	Tuyau pour pompe de drainage 1”
2.A)	GP81.41	Tuyau pour pompe de drainage ¾”
3)	SW93.15	Fusible 1.5 amp pour pompe
4)	GP81.25	Filtre pour pompe de drainage
5)	GP81.29	Adaptateur en caoutchouc de 1 1/2" à 1 1/4" pour la pompe de vidange
6)	SW79.1	Coller de serrage

*** GP81.2** **<u>Pompe de drainage complete.</u>**

ÉQUIPEMENT COMMERCIAL SWISSH
6060 Metropolitan E., Suite 200, Montreal, QC H1S 1A9

Tel: 514-524-6005 / Fax: 514-524-3305 / info@swissh.com

SYSTÈME DE REMPLISSAGE ET DE RINÇAGE

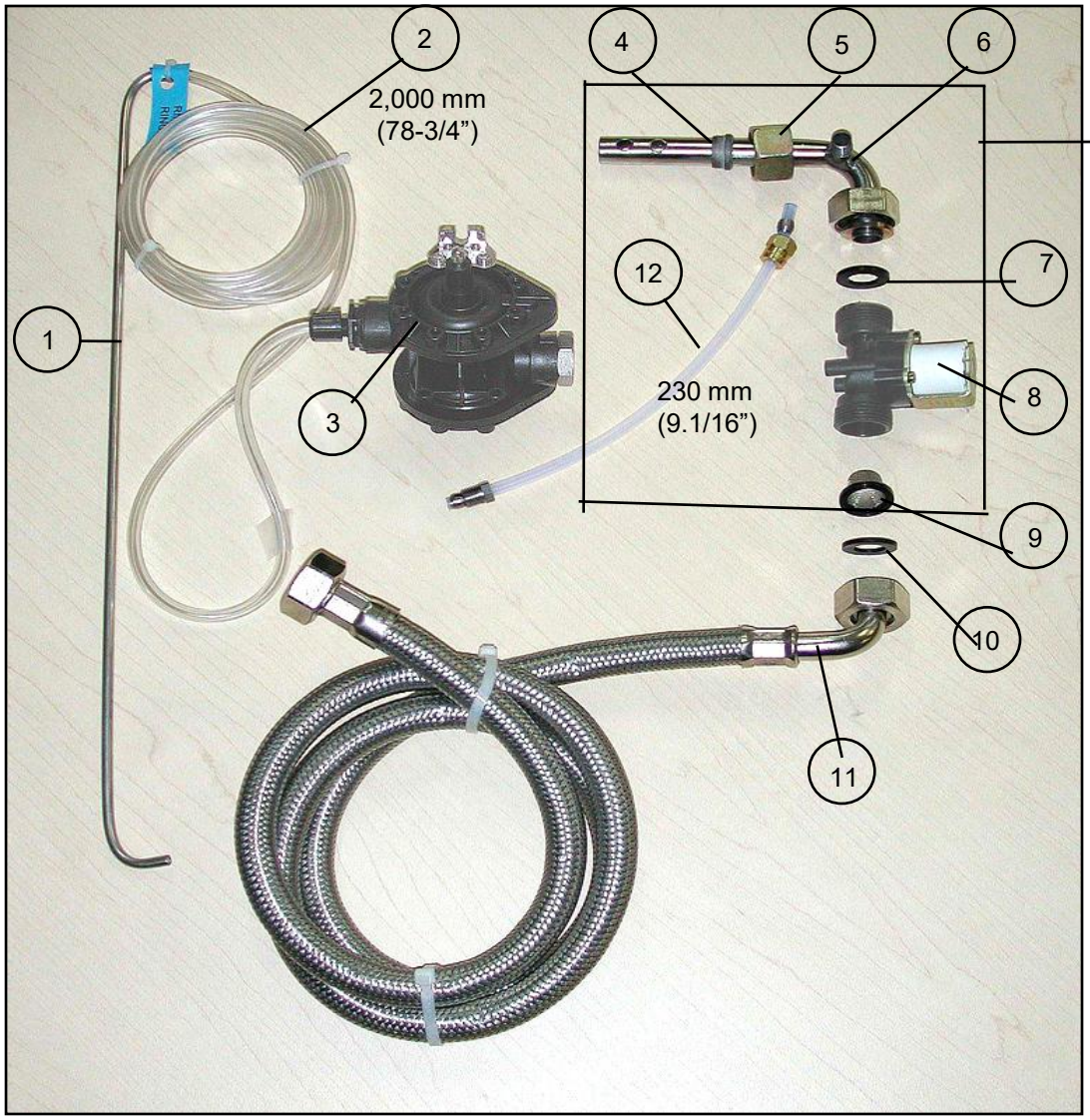

1) GP85.1 Tuyau de détergent/rinçage Inox 420 mm/5 mm
2) GP85.3 Rinçage PVC 5 mm
3) GP83.6 Pompe de rinçage synthétique
4) GP20.3 Bague de serrage 14 mm 71DPR 14S
5) GP20.4 Vis de fixation E0 M15 PL
6) GP19.9 Tube d'entrée chaudière à bride 14 mm
7) SW03.3 Joint "Garlock" 5/8"
8) GP06.11M Valve simple "Muller"
9) GP02.0 Filtre 3/4" (obsolète) Inséré avec GP06.11M
10) SW03.2 Joint en caoutchouc 5/8
11) GP01.0 Tuyau métallique 1,250 mm
12) GP83.61 Tube de pompe de rinçage PTFE; assy
13) SW06.2 * Kit de remplacement de solénoïde et pompe (partiel)

* Voir Système de distribution de détergent

ÉQUIPEMENT COMMERCIAL SWISSH
6060 Metropolitan E., Suite 200, Montreal, QC H1S 1A9

Tel: 514-524-6005 / Fax: 514-524-3305 / info@swissh.com

SYSTÈME DISTRIBUTEUR DE DÉTERGENT

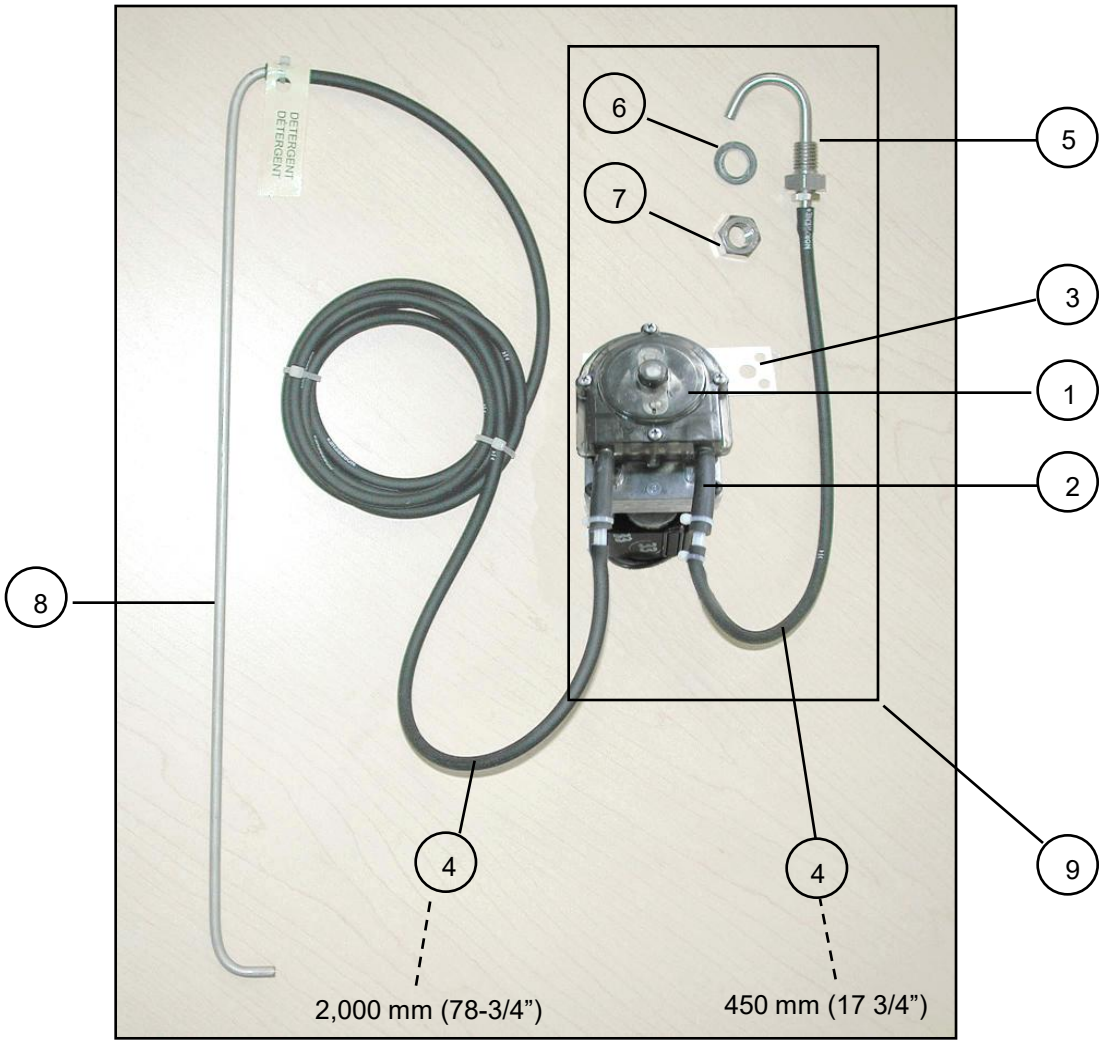

1) SW14.30 Pompe à détergent “BETA”
2) SW14.31 Tubes de pompe “BETA”
3) SW14.32 Support de pompe à détergent “BETA”
4) GP85.4 Tuyau de détergent en norprène Norton
5) GP14.6 Injecteur M12x16; assy
6) GP03.0 Joint “Garlock” 1/2”
7) GP14.61 Écrou M12
8) GP85.1 Tuyau de détergent/rinçage Inox 420 mm/5 mm
1) *SW06.2 Kit de remplacement de solénoïde et pompe (partiel)

* Voir aussi Système de remplissage et de rinçage

ÉQUIPEMENT COMMERCIAL SWISSH
6060 Metropolitan E., Suite 200, Montreal, QC H1S 1A9

Tel: 514-524-6005 / Fax: 514-524-3305 / info@swissh.com

DOUBLE VALVE “EATON” AVEC INJECTEUR DE DÉTERGENT

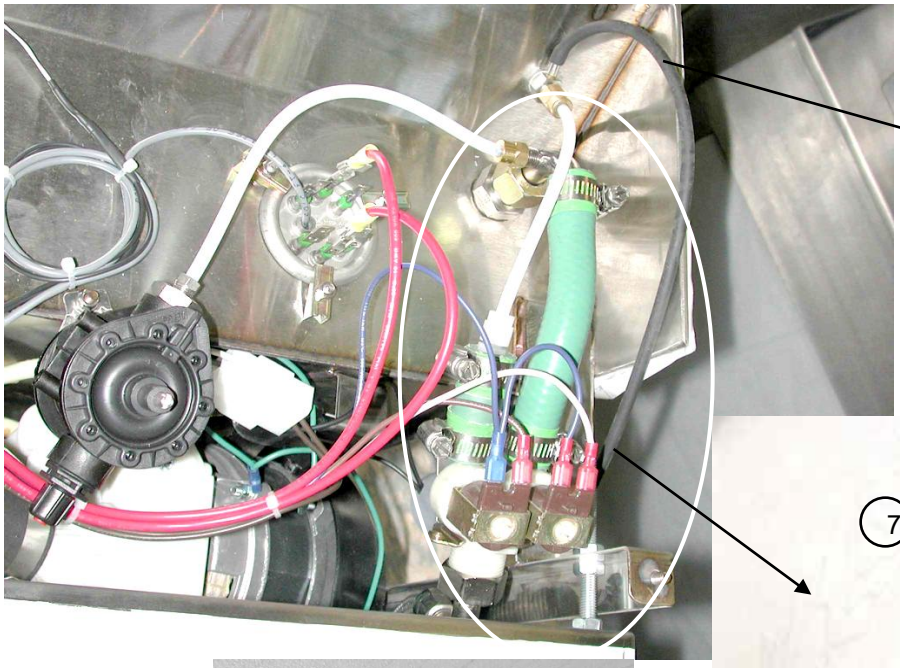

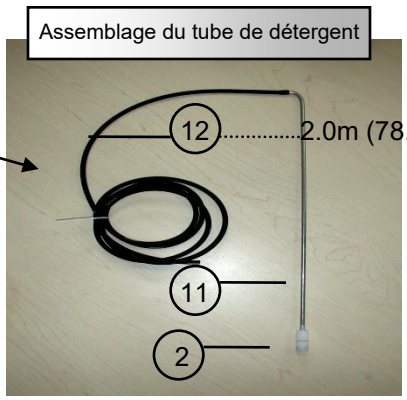

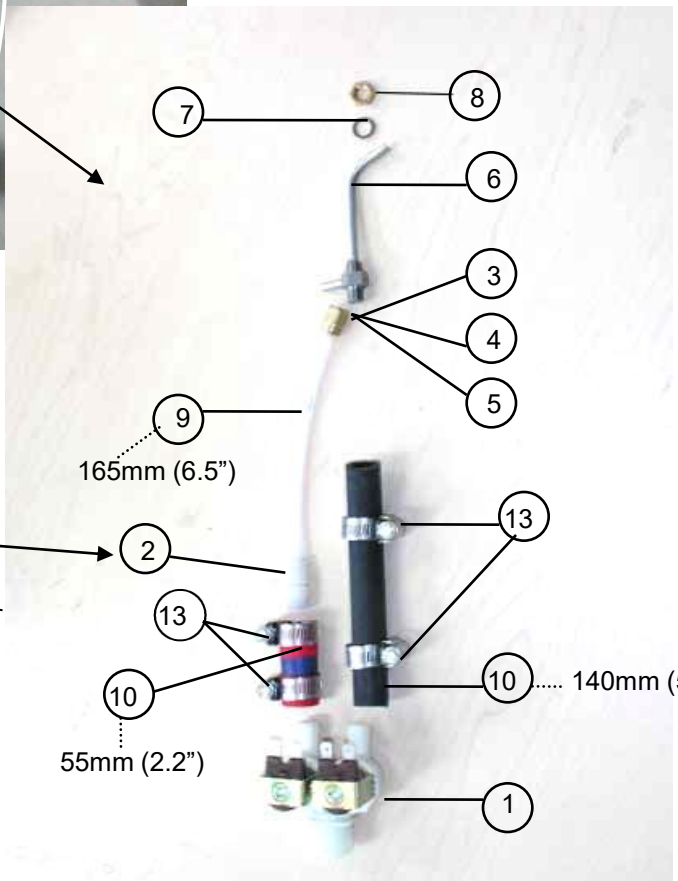

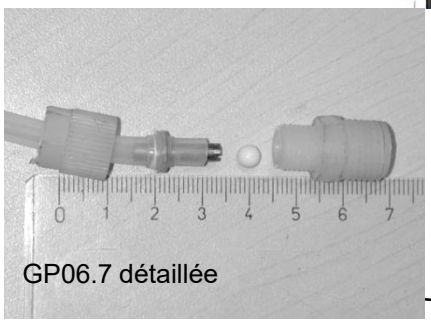

1) GP06.5 Valve double "Eaton
2) GP06.7 Clapet anti-retour pour la ligne d’injecteur
3) GP13.6 Raccord compression S / S Serto
4) GP13.7 S / S Manches Compress. Ajustement Serto
5) GP13.9 Écrou Serto PTFE 21-6-1/8”
6) GP14.0 Injecteur inox "Swissh"
7) GP15.0 Joint “Garlock” 10mm
8) GP16.0 Écrou pour injecteur “Swissh”
9) GP17.6 Tubes PTFE 6mm
10) GP78.8 Topsil Flexible de pression ID13 x 0D26
11) GP85.5 Tuyau de détergent et clapet anti-retour
12) GP85.4 Tuyau de détergent en norprène Norton
13) SW79.0 Pince solénoïde HAS-8

ÉQUIPEMENT COMMERCIAL SWISSH
6060 Metropolitan E., Suite 200, Montreal, QC H1S 1A9

Tel: 514-524-6005 / Fax: 514-524-3305 / info@swissh.com

SYSTÈME ÉLECTRONIQUE

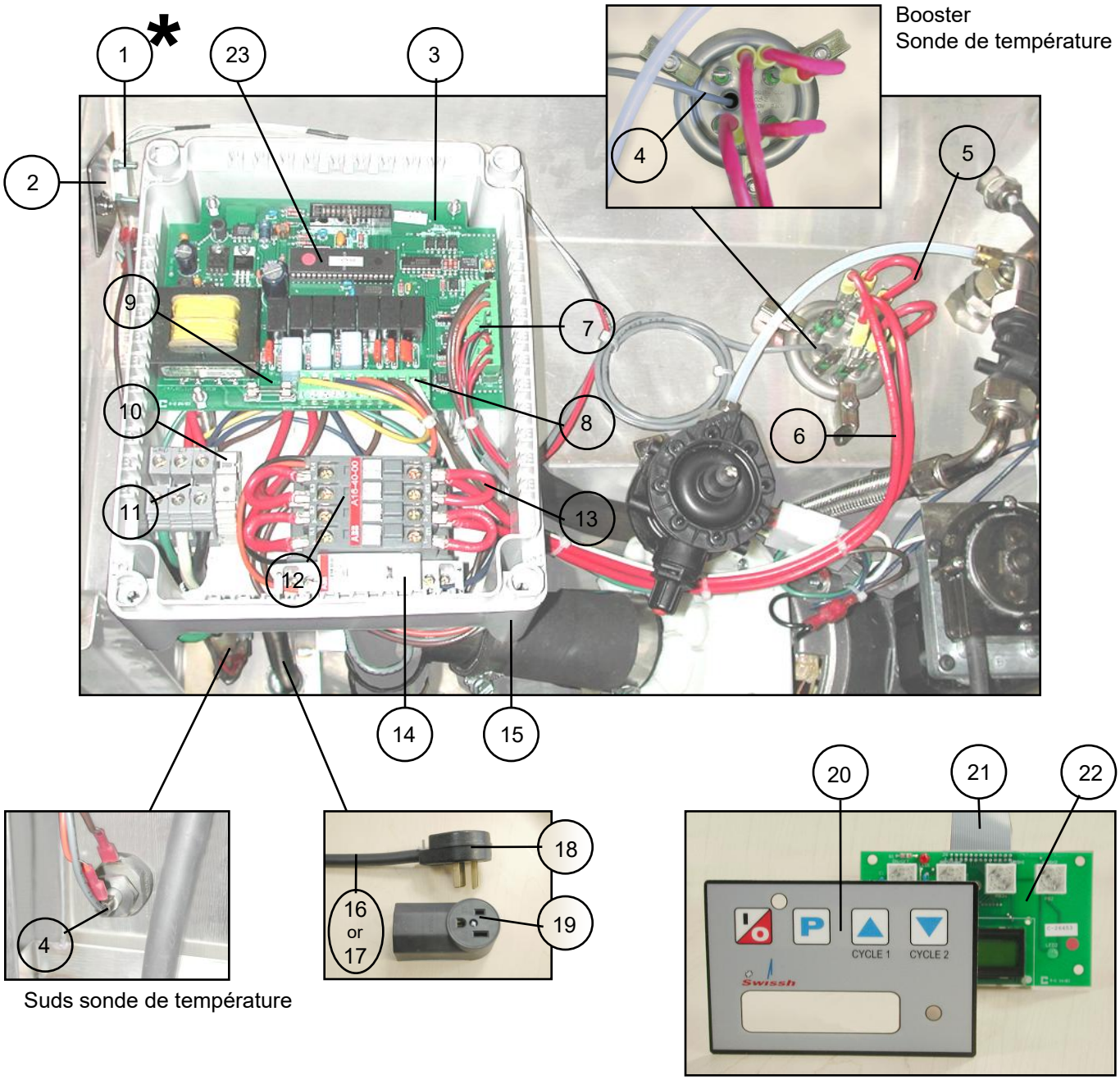

ÉQUIPEMENT COMMERCIAL SWISSH

6060 Metropolitan E., Suite 200, Montreal, QC H1S 1A9

Tel: 514-524-6005 / Fax: 514-524-3305 / info@swissh.com

SYSTÈME ÉLECTRONIQUE

1) *	SW05.3	Interrupteur de porte Reed C&K 30V
1) *	SW05.0	Interrupteur magnétique de porte (pour les séries Swissh 25i et 25i +)
2)	SW05.31	Support pour interrupteur reed
3)	GP94.9	Unité de commande électronique DWC-2002
4)	GP94.51	Capteur de température pour DWC
5)	SW97.32	Cavalier d'élément chauffant 10mm
6)	SW97.3	Câble chauffant 25 450 mm
7)	GP94.61	Connecteur PCB (9 broches) pour DWC
8)	GP94.71	Connecteur PBC (12 broches) pour DWC
9)	SW93.0	Fusible 1A (à action retardée) 20mm
10)	SW97.22	Bouchon Bornier Euro-Rail
11)	SW97.21	Bornier “Entrelec” M10x10
12)	GP97.41	Contacteur “ABB” A16-40
13)	SW97.31	Contacteur cavalier 10mm
14)	SW97.01	Relais moteur ABB ESB 20A
15)	SW97.5	Boîtier électronique Legrand
16)	SW02.4	Cordon d’alimentation AWG 10-3, monophasé
17)	SW02.41	Cordon d’alimentation AWG 10-4, triphasé
18)	SW02.1	Fiche (mâle)
19)	SW02.2	Fiche (femelle)
20)	SW01.01	Membrane électronique 2002
21)	GP94.92	Câble ruban (bus) pour DWC-2002
22)	GP94.91	Carte de télécommande pour DWC-2002
23)	GP94.86	MCU-DWC-2002

ÉQUIPEMENT COMMERCIAL SWISSH
6060 Metropolitan E., Suite 200, Montreal, QC H1S 1A9

Tel: 514-524-6005 / Fax: 514-524-3305 / info@swissh.com

POMPE DE RINCAGE ET FILTRE POUR TUBE INOX DE RINCAGE

INSTRUCTIONS

Pendant l'installation de la pompe de rinçage, tenir la grande noix inox avec une clé 7/8'' et serrez la noix à compression avec une clé de (10mm), sinon le boitier craquera.

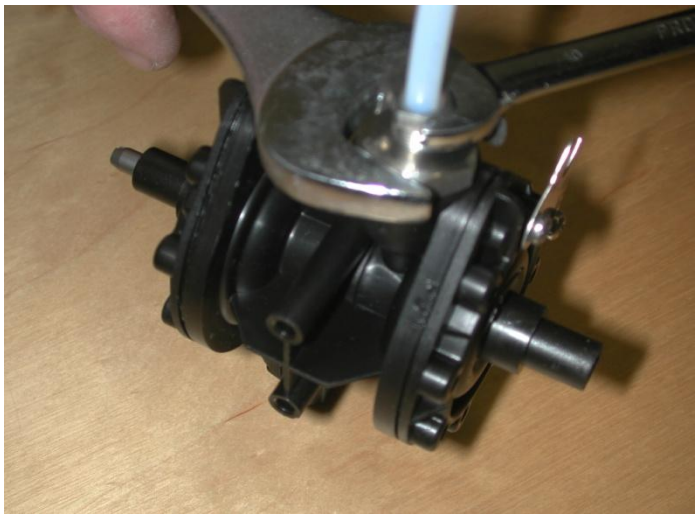

……..

Nous vous conseillons d'installer un filtre à l'entrée du tube inox de rinçage (si ce n'est pas déjà installé) pour protéger la pompe des saletés

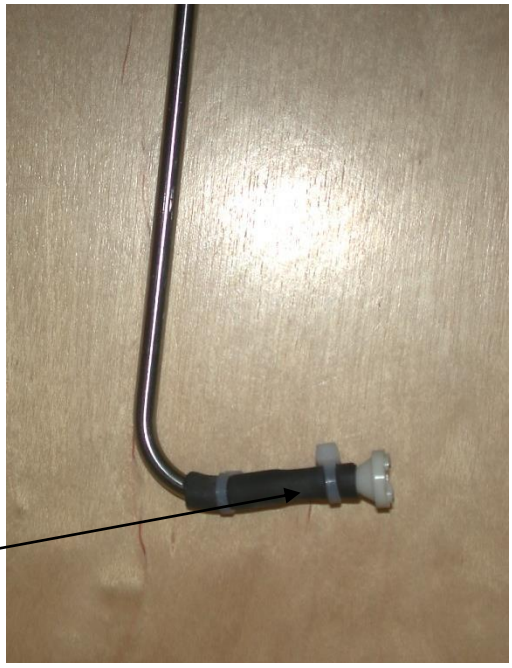

GP85. 11
Filtre de rinçage pour tube à inox

ÉQUIPEMENT COMMERCIAL SWISSH
6060 Metropolitan E., Suite 200, Montreal, QC H1S 1A9

Tel: 514-524-6005 / Fax: 514-524-3305 / info@swissh.com